令和5年度　山口県中学校新人体育大会ハンドボール競技

期日：令和5年10月7（土）～8日（日）　会場：キリンビバレッジ周南総合スポーツセンター　メインアリーナ・熊毛体育センター

【男子の部】

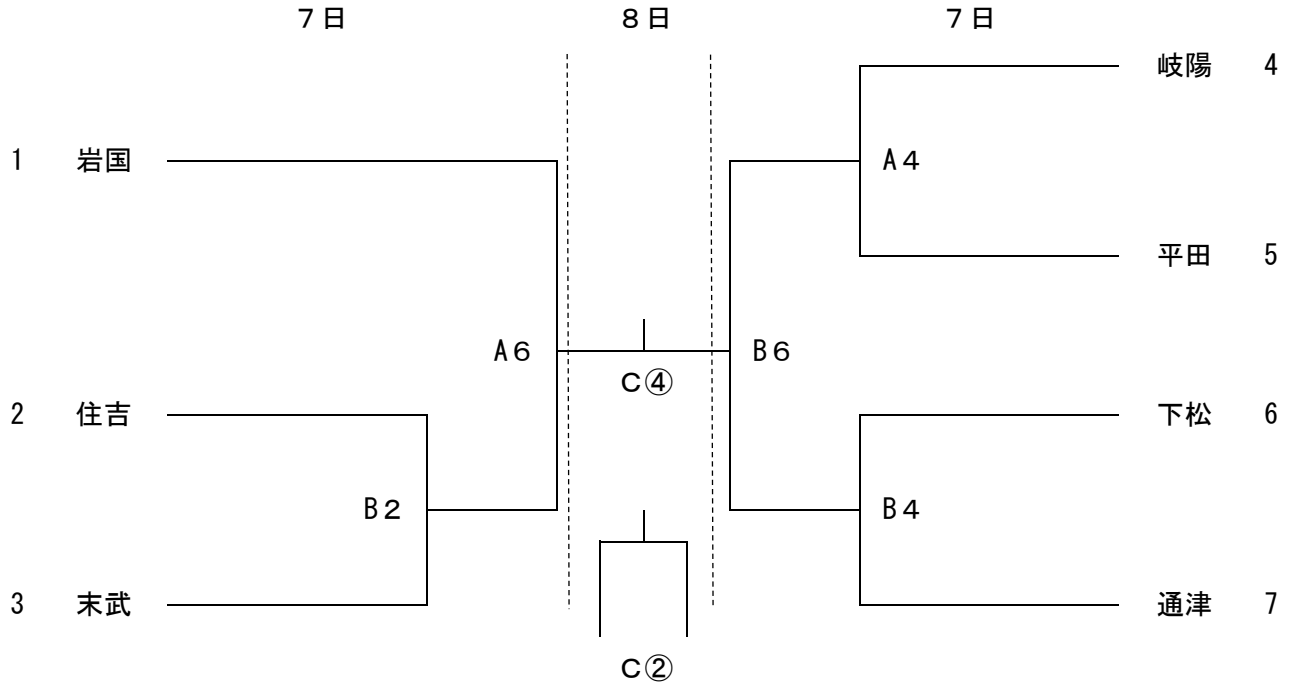

【女子の部】

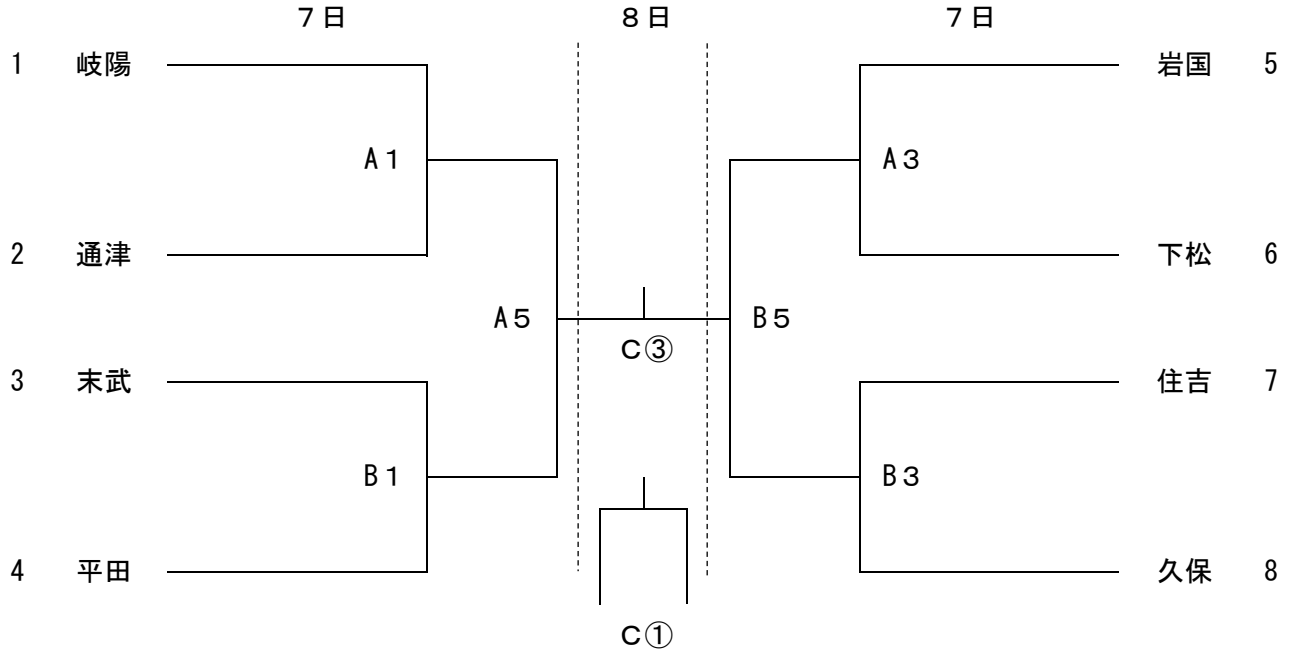

Ａコート　… メイン（奥）Ｂコート ･･･メインアリーナ（玄関側）Ｃコート ･･･熊毛体育センター

日程	１日目【Ａメイン（奥）Ｂメイン（玄関）】							２日目【Ｃ熊毛体育センター）】			
Ａ１	9:00	～	10:00	Ｂ１	9:00	～	10:00	Ｃ①	9:00	～	10:00
Ａ２	10:15	～	11:15	Ｂ２	10:15	～	11:15	Ｃ②	10:20	～	11:20
Ａ３	11:30	～	12:30	Ｂ３	11:30	～	12:30	Ｃ③	11:40	～	12:40
Ａ４	12:45	～	13:45	Ｂ４	12:45	～	13:45	Ｃ④	13:00	～	14:00
Ａ５	14:00	～	15:00	Ｂ５	14:00	～	15:00				
Ａ６	15:15	～	16:15	Ｂ６	15:15	～	16:15				